# ELEVADOR ELECTROMECÁNICO DE DOS COLUMNAS

## PARA UNA EXPERIENCIA DE ELEVACIÓN POTENTE, FIABLE Y PRECISA




4000*

KG

*También disponível na versão de **3,5 t. – PDC 35 EVO**

# CARACTERÍSTICAS ESTRUTURAIS

Instalação assimétrica que proporciona um ângulo de abertura da porta mais amplo.

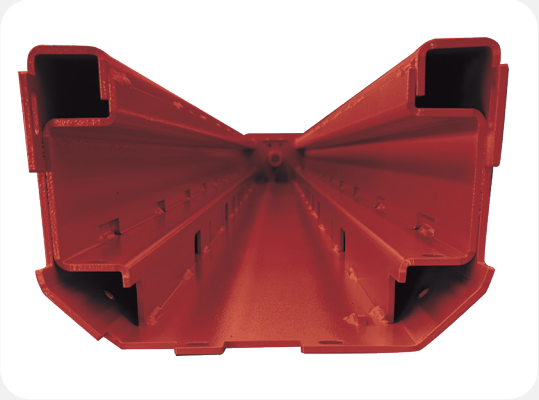

## COLUMNAS

Colunas dobradas fortes e estáveis com reforço interno.

## BRAÇOS

- Altura mínima baixa
- Área de elevação universal: de passo curto a médio, e vans
- Possibilidade de estacionamento paralelo dos braços na parte traseira para facilitar o posicionamento do automóvel





## ELEVAÇÃO E SINCRONIZAÇÃO

- 2 motores eléctricos de alta eficiência (um por coluna)
- Elevação mecânica dos carros, robusta e precisa, por meio de fusos sem-fim
- Sincronização eletrônica
- Altura máxima de elevação programável

## PROTEÇÕES

Proteções de borracha para portas nas colunas e braços de elevação

Sistema de travamento rotativo dos braços encapsulado, com dentado de 360 graus, garantindo estabilidade e segurança

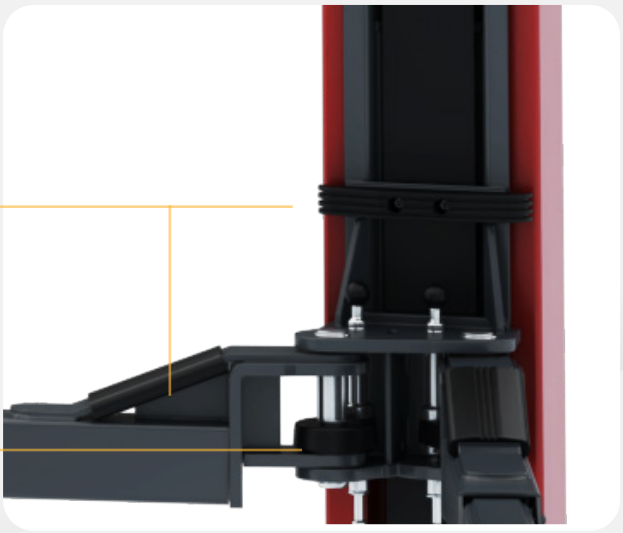



## SEGURANÇA

- Sistema de parada automática de segurança em caso de obstáculos durante a descida
- Porca de segurança de nylon para longa durabilidade
- Parada de segurança CE antes da descida final: não é necessária barra de proteção para os pés

# ELEVADOR ELECTROMECÁNICO
# PDC 40 EVO

## ACESSÓRIOS

### OPTION

- Placa de instalação da base para reduzir a espessura do concreto necessária:
  NX1316014
- Almofadas de elevação para veículos ultrabaixos: altura mínima de 78 mm:
  NX1316006

### OBRIGATÓRIO

- Kit com 14 chumbadores de fixação – 140 mm:
  NX1316030

Para maiores informações, consulte o catálogo completo de acessórios.

## EQUIPAMENTO

a. Patim de elevação telescópico duplo com amplo intervalo de ajuste (até 4 toneladas) – 95 a 174 mm

b. Extensões: 50 mm e 100 mm

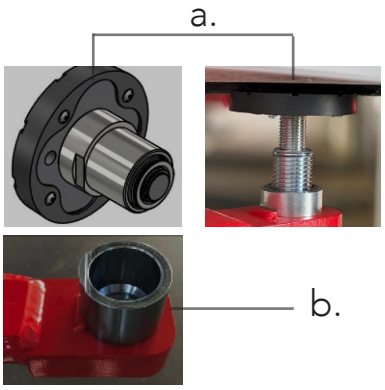


## NOVIDADE ACESSÓRIOS E-CAR


8-48100075


8-48100073


NX1316051


NX1316064

## DIMENSÕES

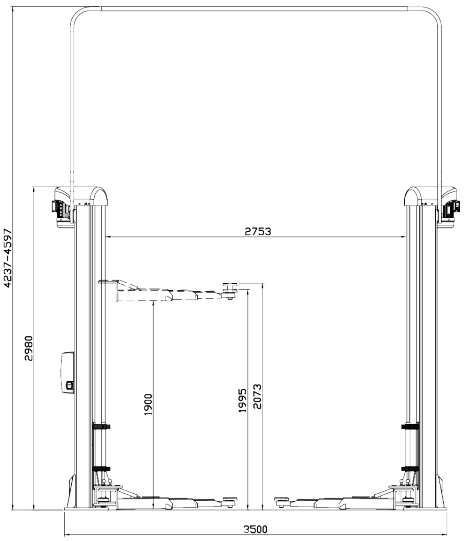


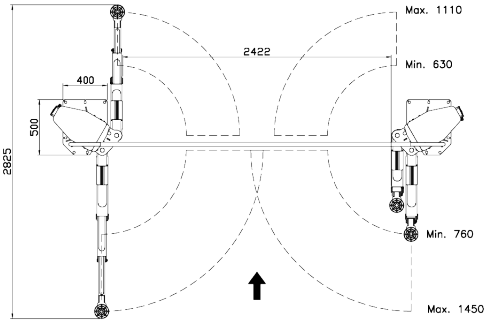


## DADOS TÉCNICOS

| | |
|---|---|
| Capacidade máxima | 4000 kg |
| Altura do elevador | 4237-4597 mm |
| Altura mínima útil | 95 mm |
| Altura máxima útil | 2073 mm |
| Motor trifásico | 400/230V - 3kW - 3Ph - 50/60Hz |
| Motor monofásico | 230V - 3kW - 1Ph - 50/60Hz |

As fotografias, características e dados técnicos não são vinculativos e podem ser modificados sem aviso prévio

SICE AUTOMOTIVE EQUIPMENT
www.sice.it
SICE é uma marca do grupo Nexion
Via Strada Statale 468, 9 - 42015 Correggio (RE)
Sede operacional: Via Modena, 34 - 42015 Correggio (RE)
+39 0522 693640 | sice@sice.it

Cod. DPSC000872_07_2026